71.98.0225

Montage de Lingua RAD

Support mural pour le radiateur Lingua

Description

> Le support de Lingua RAD dispose d'une plage d'inclinaison verticale comprise entre +75 et -10 degrés et eut également être réglé horizontalement.

Televic Conference offre un support standard conforme à la norme VESA 100 pour installer le radiateur Lingua à un mur. Le support Lingua RAD facile à installer dispose d'un plage d'inclinaison comprise entre +75 et -10 degrés, et peut également être incliné horizontalement.

Fonctions

- Supports élégants et solides en finition noire
- Positionnement amélioré du bout des doigts pour une orientation optimale
- L'inclinaison extrême brevetée Centris™ améliorée offre un inclinaison de +75 ° et -10 ° sans effort.
- Paramètres de tensions réglables sur la rotation et l 'inclinaison pour un positionnement libre et entièrement verrouillé.
- Il s'installe facilement sur n'importe quel mur grâce à la plaque murale à installation rapide.
- VESA® 100 x 100 mm compatible

Caractéristiques techniques

Caractéristiques mécaniques	
Matériau	Acier
Couleur	Noir
Épaisseur minimum (mm)	81
Poids (g)	2 270
Compatibilité des modèles de montage	100 × 100 mm VESA
Poids supportable (g)	18 100 (40 lb)

televic conference

Installation

1

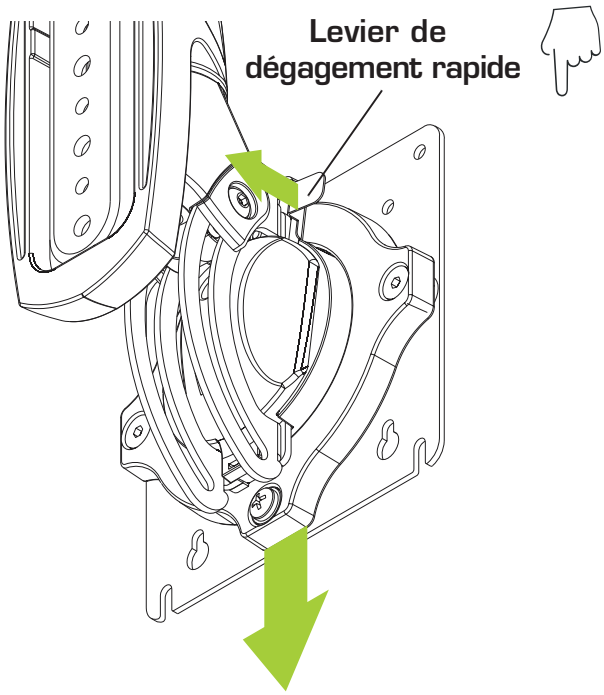

2

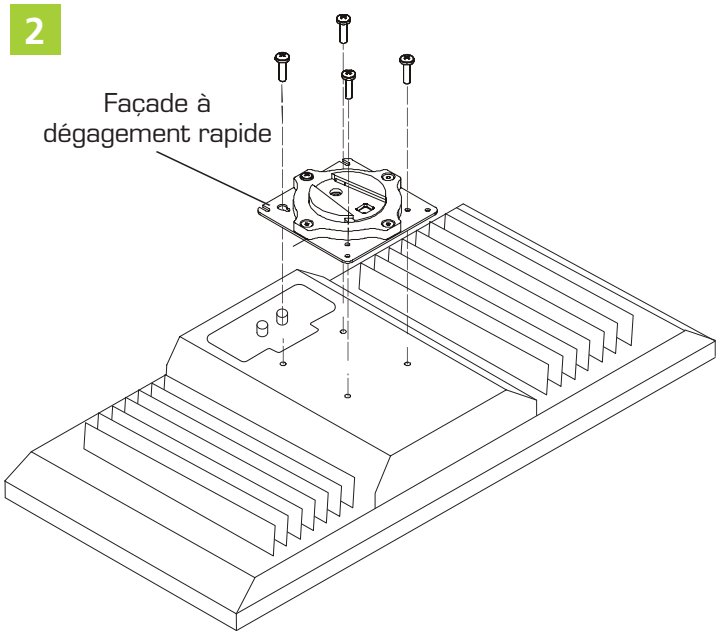

3

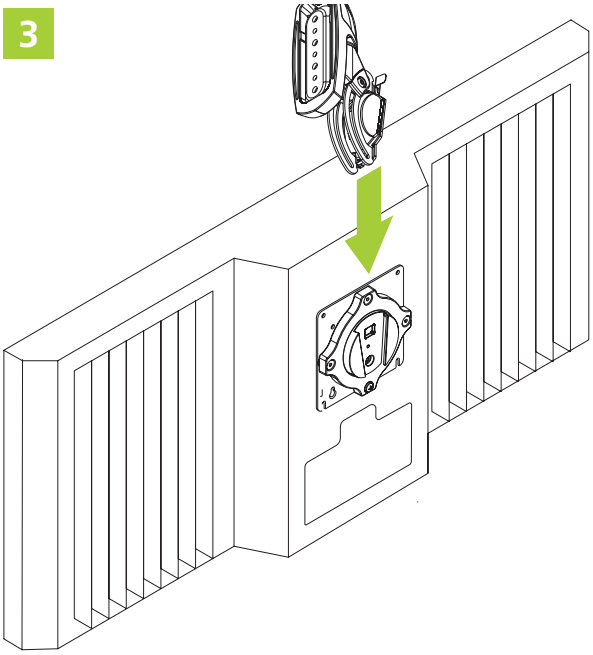

4

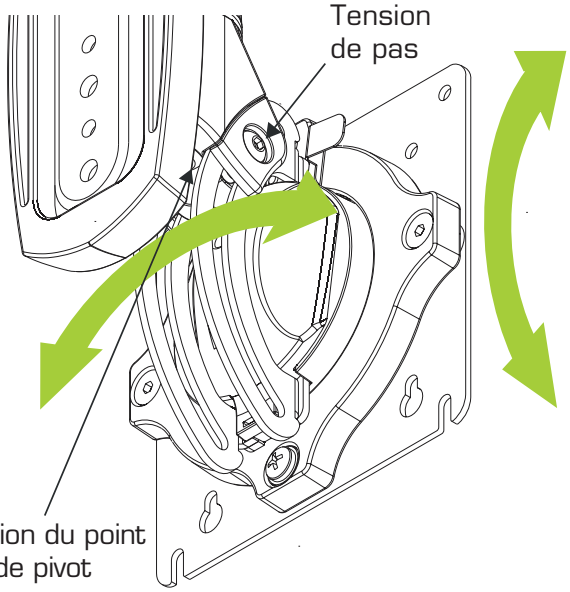

Tous les droits d'auteur appartiennent à Televic Conference, PM.
Televic se réserve le droit de modifier ce document sans préavis.
Version 1.0, 21 décembre, 2021

Televic Conference
Leo Bekaertlaan 1
8870 Iseghem, Belgique

+32 51 30 30 45
conference@televic.com
www.televic-conference.com