71.98.0524

Confidea F-Box_DL_PBTN

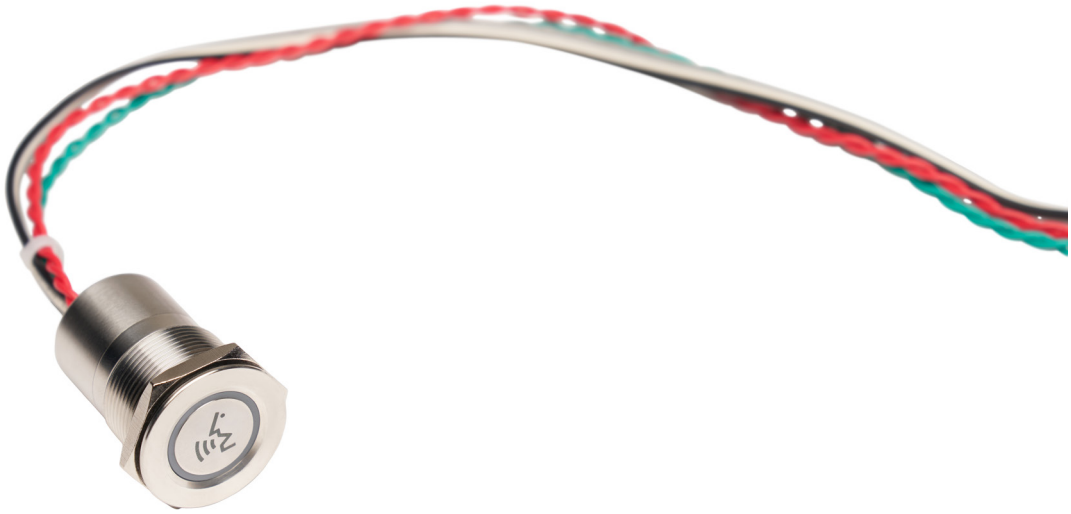

Descrizione

Confidea F-Box_DL_PBTN è un pulsante tattile capacitivo Delegato/Presidente con simbolo di richiesta di intervento, indicazione LED e cavo da 1,2 m per un facile collegamento alla soluzione Confidea F-Box.

> Basta collegare il cavo a Confidea F-BOX per godere di una soluzione integrata pulita.

Confidea F-Box_DL_PBTN si può collegare facilmente a Confidea F-Box per applicazioni personalizzate con montaggio a pannello. È sufficiente applicare il cavo al connettore a pulsante del microfono di F-Box.

La tecnologia di rilevamento capacitivo aumenta la durata del pulsante poiché il contatto fisico viene convertito in stato elettrico, a differenza dei pulsanti tradizionali, che contengono componenti meccanici. Il pulsante tattile capacitivo è del tutto sigillato e protetto da elementi ambientali quali umidità, polvere, sporco, atti vandalici, ecc.

L'anello LED bicolore mostra lo stato del microfono corrispondente (rosso - attivo, verde - richiesta).

Caratteristiche e vantaggi

- Diametro boccola: Ø 22 mm.
- Tocco sensibile.
- Simbolo di richiesta di intervento per una migliore visibilità.
- Ampia superficie di azionamento: Ø 13,5 mm.
- Anello illuminato (2 colori: rosso e verde).
- Sigillato secondo IP68 e IP69K (interruttore montato sul pannello).
- Superficie metallica facile da pulire.
- Vita utile prevista lunghissima (> 50 milioni di cicli, 1 contatto momentaneo attivo basso.)

Accessori

F-Box_DL_PBTN può essere collegato a F-Box (**71.98.0522**) assieme ad altri moduli Confidea F:

- **71.98.0523** - Confidea F-BOX_MIC: connettore microfono D-MIC + cavo da 1,2 m.
- **71.98.0525** - Confidea F-BOX_MF_PBTN: pulsante tattile capacitivo Delegato/Presidente o di voto con indicazione LED e senza simbolo inciso + cavo da 1,2 m.
- **71.98.0526** - Confidea F-BOX_BTN: pulsante Delegato/Presidente o di voto con indicazione LED e senza simbolo inciso + cavo da 1,2 m.

televic conference

Specifiche

Materiale	
Dimensioni	Ø 22 mm
Involucro	Acciaio inox
Area di azionamento	Acciaio inox, diametro 13,5 mm
Anello luminoso	LED (senza polarità / senza resistori limitatori di corrente)
Lunghezza del cavo	1,2 m
Meccaniche	
Forza di azionamento	Tattile
Coppia di fissaggio consigliata	4 Nm (dado)
Durata di funzionamento	> 50 milioni di cicli
Dimensioni	Vedere il disegno tecnico
Formato del prodotto confezionato	160 x 140 mm (busta) 393 x 146 x 127 (scatola da 10 buste)
Peso	84,2 g
Peso del prodotto confezionato	95 g (busta)
Elettriche	
Tensione di alimentazione	5 VCC, 15 mA (senza resistori interni)
Resistenza interruttore ON	20 mOhm
Resistenza interruttore OFF	> 10 MOhm
Durata impulso di chiusura	Momentaneo Uscita bassa durante la pressione del pulsante
Consumo LED	20 mA max.
Ambientali	
Temperatura di esercizio	32°F - 113°F / 0°C - 45°C
Temperatura di conservazione e trasporto	-4°F - 140°F / -20°C - 60°C
Umidità	25% - 85%
Tenuta	IP68 in conformità a IEC 60529 IP69K in conformità a DIN 40050-9 (montaggio interruttore su pannello)

Disegni tecnici

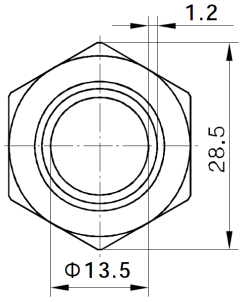

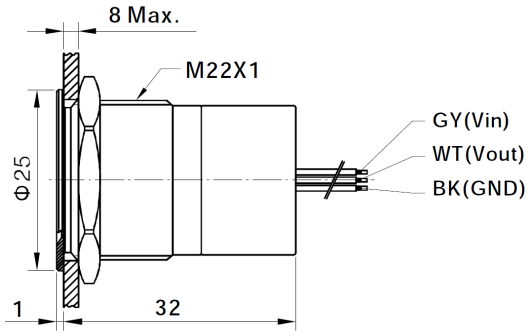

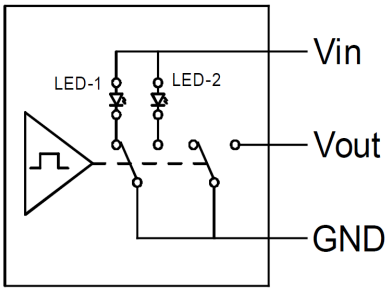

Tutte le informazioni sono soggette a copyright di Televic Conference, 2021.
Televic si riserva il diritto di modificare il presente documento senza preavviso.
Versione 1.0, 21 giugno 2022

Televic Conference
Leo Bekaertlaan 1
8870 Izegem, Belgio

+32 51 30 30 45
conference@televic.com
www.televic-conference.com