71.98.0525

Confidea F-Box_MF_PBTN

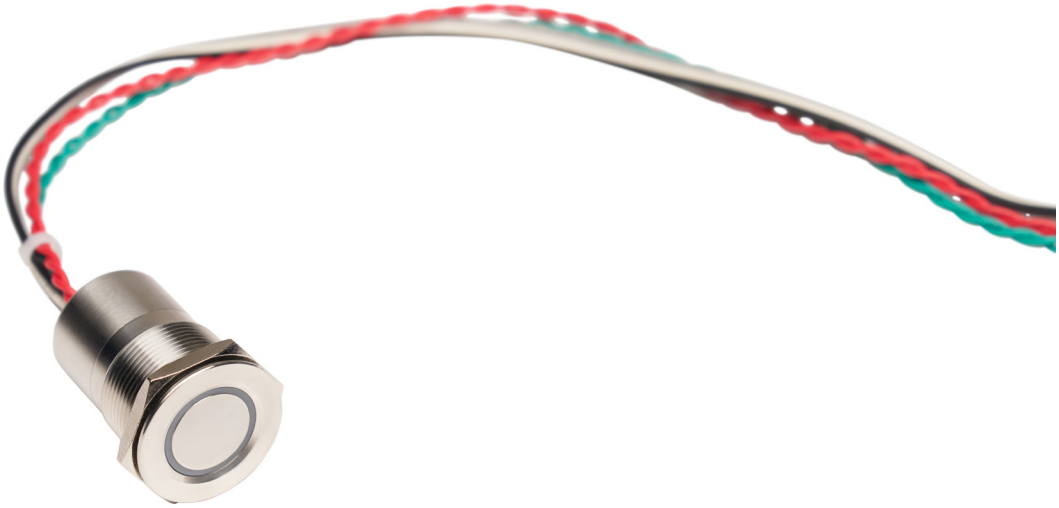

Descripción

Confidea F-Box_MF_PBTN es un botón táctil capacitivo multifuncional con indicación led y un cable de 1,2 m, que se conecta fácilmente a la solución Confidea F-BOX.

> Para obtener una solución totalmente integrada, solo hay que conectar el cable a la unidad Confidea F-BOX.

Confidea F-Box_MF_PBTN puede conectarse fácilmente a una unidad Confidea F-BOX para crear aplicaciones personalizadas con montaje en panel. Lo único que hay que hacer es insertar el cable en uno de los seis conectores para botón de la F-BOX (BTN1, BTN2, BTN3, PRIOR BTN, NEXT BTN, MIC, BTN).

La tecnología de detección capacitiva alarga la vida útil del botón, ya que el contacto físico se convierte en un estado eléctrico, a diferencia de los botones tradicionales con piezas mecánicas. El botón táctil capacitivo es totalmente hermético y está protegido frente a elementos ambientales tales como la humedad, el polvo o la suciedad, vandalismo, etc.

El botón no incluye ningún pictograma, lo que permite al cliente aplicar fácilmente su propio símbolo personalizado a la superficie.

El anillo led en dos colores indica el estado del micrófono correspondiente (rojo: activo, verde: petición de palabra).

Características y ventajas

- Diámetro del casquillo Ø 22 mm
- Sensible al tacto
- Amplia superficie sensible Ø 13,5 mm
- Anillo luminoso (2 colores: rojo y verde)
- Grado de protección IP68 e IP69K (botón montado en un panel)
- Superficie metálica de fácil limpieza
- Mayor durabilidad gracias a la tecnología de detección capacitiva
- Vida útil muy larga (> 50 millones de ciclos, debido al contacto de baja intensidad)

Accesorios

F-Box_MF_PBTN puede conectarse a una unidad F-BOX (**71.98.0522**) conjuntamente con otros módulos Confidea F:

- **71.98.0523** - Confidea F-BOX_MIC: Conector para micrófono D-MIC + cable de 1,2 m
- **71.98.0524** - Confidea F-BOX_DL_PBTN: Botón táctil capacitivo para delegado/presidencia con indicación led y pictograma grabado + cable de 1,2 m
- **71.98.0526** - Confidea F-BOX_BTN: Botón pulsador multifuncional con indicación led, sin pictograma + cable de 1,2 m

televic conference

Especificaciones

Material	
Dimensiones	Ø 22 mm
Carcasa	Acero inoxidable
Superficie sensible	Acero inoxidable, Ø 13,5 mm
Anillo luminoso	Led (sin polaridad / sin resistencias limitadoras de corriente)
Longitud de cable	1,2 m
Mecánicas	
Fuerza de accionamiento	Táctil
Par de apriete recomendado	4 Nm (tuerca)
Vida útil	> 50 millones de ciclos
Dimensiones	Ver diagrama técnico
Dimensiones inc. envase	160 x 220 mm (bolsa individual)
Peso	84,2 g
Peso inc. envase	95 g
Eléctricas	
Alimentación	5 VCC, 15 mA (Sin resistencias internas)
Resistencia interruptor ON	20 mΩ
Resistencia interruptor OFF	> 10 MΩ
Duración del impulso de cierre	Salida activa de baja intensidad mientras dure la pulsación
Consumo del led	20 mA máx.
Entorno	
Temperatura de funcionamiento	0 °C - 45 °C / 32 °F - 113 °F
Temperatura de almacenamiento y transporte	-20°C - 60°C / -4°F - 140°F
Humedad	25% - 85%
Grado de protección	IP68 según IEC 60529 IP69K según DIN 40050-9 (interruptor montado en un panel)

Diagramas técnicos

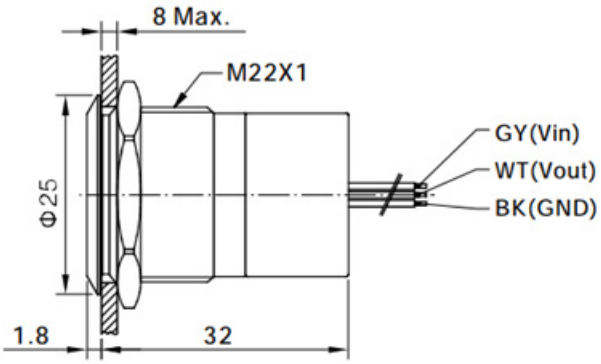

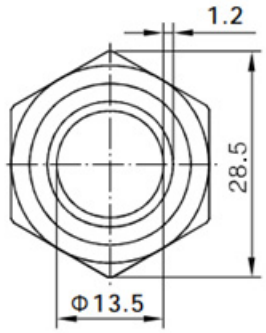

Copyright de toda la información propiedad de Televic Conference, 2018.
Televic se reserva el derecho a modificar este documento sin previo aviso.
Versión 1.0, 20 de junio de 2022

Televic Conference
Leo Bekaertlaan 1
8870 Izegem, Bélgica

+32 51 30 30 45
conference@televic.com
www.televic-conference.com