71.98.0526

Confidea F-Box_BTN

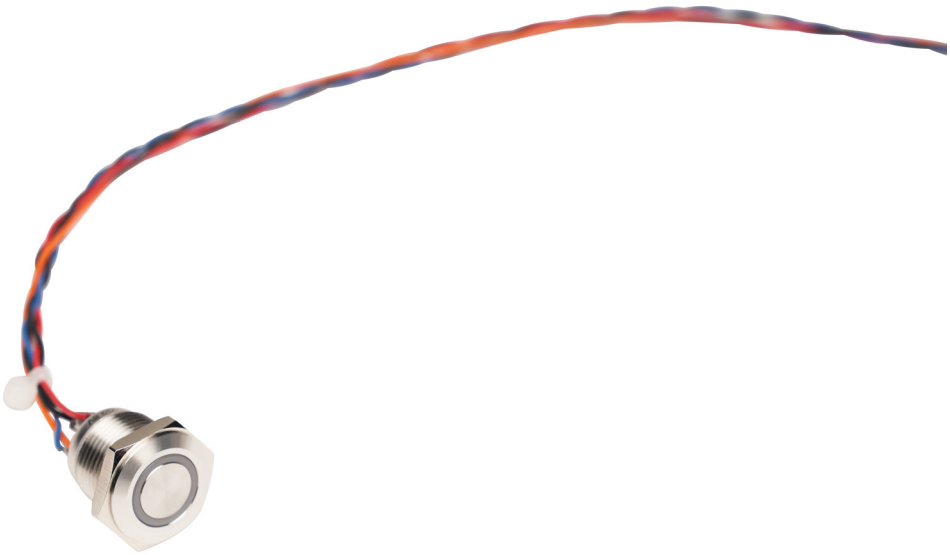

Beschreibung

Der Confidea F-Box_BTN ist ein mechanischer Drucktaster mit LED-Anzeige und 1,2-m-Kabel für den komfortablen Anschluss an die Confidea F-Box-Lösung.

> Für eine perfekt integrierte Lösung wird das Kabel einfach an die Confidea F-BOX angeschlossen.

Der Confidea F-Box_BTN lässt sich problemlos für kundenspezifische Einbauanwendungen an die Confidea F-BOX anschließen. Sie müssen einfach nur das Kabel an einem der sechs Anschlüsse der F-Box (BTN1, BTN2, BTN3, PRIOR BTN, BTN, MIC) anschließen).

Da der Taster keine Gravur hat, können Sie ihn problemlos mit Ihrem eigenen Symbol versehen. Er ist zudem vandalismus- und wassergeschützt.

Der zweifarbige LED-Ring (rot und grün) zeigt den jeweiligen Status des Tasters an.

Merkmale und Vorteile

- Buchsendurchmesser: Ø 16 mm
- Große Aktivierungsfläche: Ø 11,8 mm
- Leuchtring (2 Farben: rot und grün)
- Versiegelt gem. IP65
- Leicht zu reinigende Metalloberfläche
- Doppelt-wirkender Slow-Motion-Kontakt
- Sehr lange Lebenserwartung (> 50 Mio. Zyklen, 1 NO-Momentkontakt)

Zubehör

Der F-Box_MF_PBTN kann in Verbindung mit anderen Confidea F-Modulen an die F-Box (**71.98.0522**) angeschlossen werden:

- **71.98.0523** – Confidea F-BOX_MIC: D-MIC-Mikrofonanschluss + 1,2-m-Kabel
- **71.98.0524** – Confidea F-BOX_DL_PBTN: kapazitiver Teilnehmer/Sitzungsleiter-Drucktaster mit Wortmeldungssymbol und LED-Anzeige + 1,2-m-Kabel
- **71.98.0525** – Confidea F-BOX_MF_PBTN: kapazitiver Teilnehmer/Sitzungsleiter- oder Abstimmungs-Drucktaster mit LED-Anzeige, ohne Symbolgravur, + 1,2-m-Kabel

televic conference

Technische Daten

Material	
Abmessungen	Ø 16 mm
Gehäuse	Edelstahl
Betätigungsbereich	Edelstahl
Leuchtring	LED (keine Polarität / keine Strombegrenzungswiderstände)
Kabellänge	1,2 m
Mechanik	
Betätigungskraft	~4 N
Betätigungsweg	2,5 mm
Empfohlenes Anzugsmoment	0,6 Nm
Schwingungsfestigkeit	50 Hz
Amplitude (Hub)	1,2 mm
Stoßfestigkeit	> 10 g (g-Kraft)
Nutzungsdauer	1 Mio. (200.000 Zyklen elektrisch)
Größe	Siehe technische Zeichnung
Verpackungsgröße	160 x 200 mm (Beutel)
Gewicht	23 g
Verpackungsgewicht	37,4 g (Beutel)
Elektrik	
Versorgungsspannung	5 VDC, 15 mA (Kein internen Widerstände im LED-Schaltkreis)
Schaltspannung	Max. 36 VDC
Schaltstrom	Max. 2 A
Betriebsart	1 NO, Momentan
Schaltwiderstand EIN	< 20 Ω max.
Schaltwiderstand AUS	1.000 mOhm
LED-Verbrauch	Max. 20 mA
Umwelt	
Betriebstemperatur	0 °C - 45 °C / 32 °F - 113 °F
Lager- und Transporttemperatur	-20 °C - 60 °C / -4 °F - 140 °F
Feuchte	25 % - 85 %
Versiegelung	IP65 gem. IEC 60529

Technische Zeichnungen

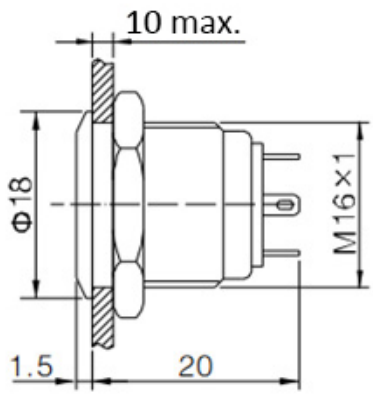

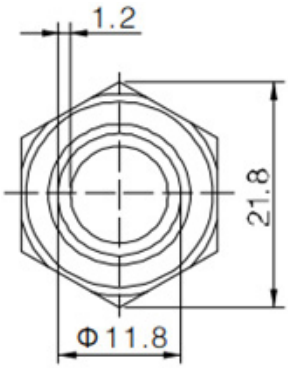

Draufsicht

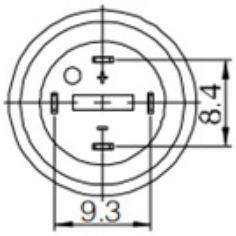

Klemme

Copyright für alle Informationen Televic Conference, 2018.
Televic behält sich das Recht auf unangekündigte Änderungen dieses Dokuments vor.
Version 1.0 20. Juni 2022

Televic Conference
Leo Bekaertlaan 1
8870 Izegem, België

+32 51 30 30 45
conference@televic.com
www.televic-conference.com